Светильник для инспекции цистерн/танкеров

Зона 0

FOC 25

Технические характеристики

Светильник FOC 25

Тележка с источником света	
Обозначение по 94/9/EG	Ex II 2 G
Вид защиты от воспламенения	EEx de IIC T4
Удостоверение соответствия	PTB 02 ATEX 2179
Вид защиты по EN 60529	IP 66
Номинальное напряжение	220 - 230 В (AC)
Номинальный ток	1,8 A
Оптоволоконный пакет (оптический кабель с наконечником) [1]	
Обозначение по 94/9/EG	Ex II 1 G
Вид защиты от воспламенения	EEx IIC T6
Вид защиты по EN 60529	IP 67
Общая масса системы	112 кг

[1] Соответствует требованиям защиты IEC 31WG8/TD3 от воспламенения посредством оптического излучения

Данные для заказа

Тип	Комплектность поставки	Номер заказа
FOC 25	**Светильник со светопроводящим кабелем длиной 25 м**	**1 3032 000 001**

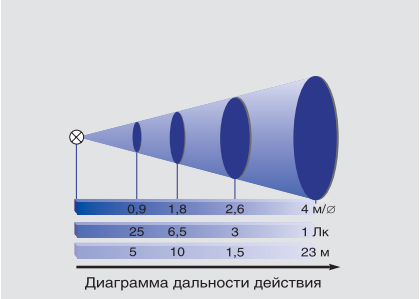

Диаграмма дальности действия

Размеры в мм

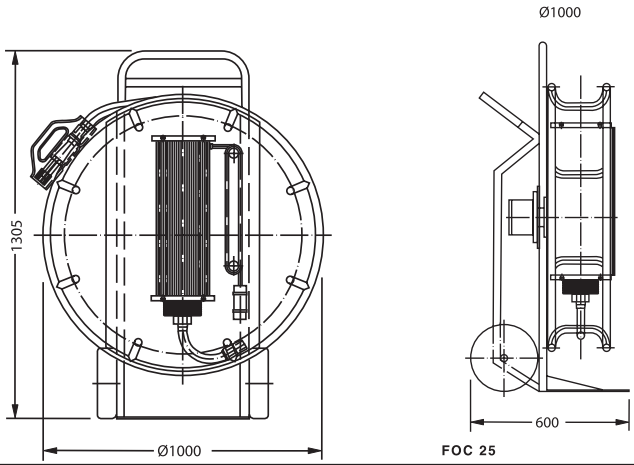

FOC 25